SOMMER SOMloq2

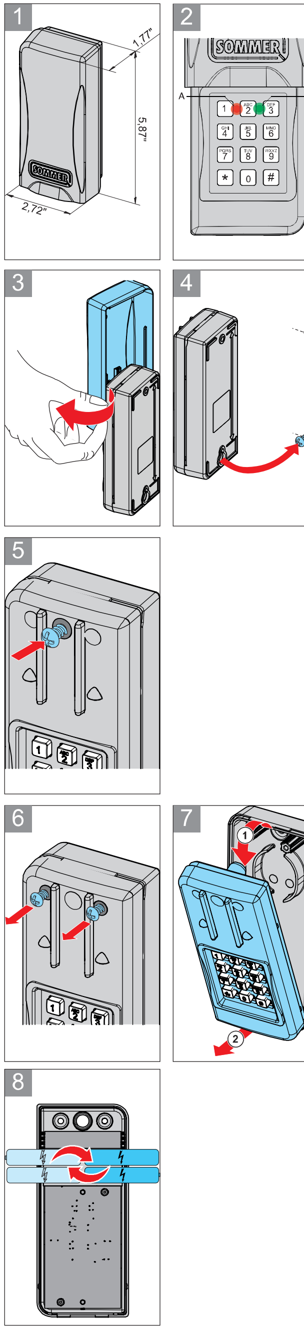

EN ENTRApin+

Item No. S10358

Technical Data

Radio frequency	922.5 MHz
Temperature range	-5 °F ...+130 °F
Radio commands	1
Range	Approx. 150 ft
Protection class	IP 54
Dimensions	Height with cover closed: 5.87" (149 mm) Height with cover open: 9.05" (230 mm) Width: 2.72" (69 mm) Depth: 1.77" (45 mm)
Weight	Approx. 6.4 oz (180 g) incl. batteries
Batteries	2 x LR03 (AAA)

Terms used

Radio command	Sent by the ENTRApin+ when a valid access code is entered.
Access code / code	Sequence of digits entered at the keypad.
Active time	Time during which the previously transmitted radio command is transmitted again by pressing any number key.

Area of application / use
- Suitable for the SOMloq2 radio system.

Reset code stickers
After unpacking, remove the two reset code stickers from the keypad and keep them in a safe place.
We recommend that you keep the stickers in separate places (e. g. one on the manual and one on the inner side of the operator control unit). The reset code is required in order to delete the programmed access code (to restore the factory settings, e.g. if you have forgotten the code).

Functional description
- Following entry of the correct access code, the ENTRApin+ transmits a radio command to a receiver.

Safety instructions

⚠ WARNING

There is a risk of injury or even death if the safety instructions are not followed!

- **These instructions must be read, understood and complied with by persons installing, operating or performing maintenance on the radio system!**
- **These instructions are important and must be made available to all users!**
- **The unit may not be modified!**
- **Always have faulty devices repaired by a technician authorized by the manufacturer!**
- **Devices that pose a risk of accident may not be operated via remote control unless the complete range of movement of the system is visible to the user!**
- **The local safety regulations for this system must be complied with to ensure safe operation!**
- **This device complies with FCC rules part 15. The operation of this device is subject to the following conditions:**
  - **1) This device may not cause harmful interference, and**
  - **2) This device must accept any interference received, including interference that may cause undesired operation!**
- **Never spray the ENTRApin+ using a hose or high-pressure washer. Water may penetrate into the device and damage or destroy the radio remote control!**
- **Only original spare parts and mounting materials may be used!**

Intended use
- The remote control of devices and systems where there is an increased risk of accident (e.g. crane systems) is prohibited!
- The remote control may only be used for devices and systems where a malfunction in the transmitter or radio receiver does not give rise to a risk to persons, animals or objects or where this risk is covered by other safety devices.
- The operator enjoys no protection against interference caused by telecommunications equipment or devices (e.g. radio systems licensed to operate in the same frequency range).
- Any use above and beyond that described here is deemed to be improper use and invalidates the operating license.

Explanation of the display and keys
The red backlighting of the keypad is independent of the red LED (A) described here.

Possible LED states

▬▬▬▬▬	Lights up
■□□□■□□□■	Flashes
■□■□■□■□■	Blinks

A Red LED	• Lights up - When a programming step was completed while setting the transmission delay time • Blinks - When an incorrect code was entered - When a number key was pressed • Flashes - When the keypad lock was deactivated - When a number key was pressed - While active time is running - During a factory reset
B Green LED	• Lights up - During transmission of a radio command (If transmission delay time is activated, it blinks for the duration of the set delay time and lights up after transmission) • Blinks - While transmission delay time is running - Blinks during keypad input if the keypad lock is active • Flashes - If the battery charge is low (if transmission delay time is active, it blinks for the duration of the set delay time and then flashes)
A + B	• Light up at the same time - When a programming step was completed while changing the access code - When active time was switched on or off • Blink alternately - During the approx. 20-second time lock after repeated incorrect entry of the numerical code

Keys
Fig. 2

Digits 0 - 9	• Input of access codes • Entry of numerical values for the settings
*	Star key • Is required as part of the key sequence for carrying out various processes • Switches on keypad light
#	Pound key • Switches on keypad light • Resets started code entry in order to restart input

Deactivating the keypad lock

IMPORTANT !
To prevent accidental input, e.g. during transport, in as-delivered state, the ENTRApin+ keypad is locked. The keypad lock must be deactivated before initial operation.

1. Press the **#** key and hold for at least 5 seconds.
   → The red LED flashes about 5 times
   → The backlighting is switched on
   → The keypad lock is deactivated

Switching the backlighting on
- Press the # key once, briefly.
  → Backlighting is switched on for approx. 10 seconds

Programming / changing the access code
- The factory-set access code is **0000**.
- An access code must have between 4 and 8 digits.
1. Press the * key.
2. Enter the old code (e.g. 0000).
3. Press the * key again.
4. Enter the new access code.
5. Press the * key again.
   → The green and the red LED light up at the same time for approx. 2 seconds
   → The access code has been changed

Programming the ENTRApin+ to a receiver
- Before mounting the ENTRApin+ on the wall, we recommend that you program it to the radio receiver so that both components can be operated in parallel.
- See the instructions for the receiver and the operator for the correct procedure for setting the radio receiver to programming mode and the correct response of the LED on the receiver during the various programming phases.
1. Set receiver to programming mode.
2. Enter the code using number keys 0 - 9.
   → Green LED lights up
   → Radio command is transmitted

Restoring factory settings
1. Press the * key.
2. Press the **#** key.
3. Enter the 9-digit reset code (see stickers).
4. Press the * key again.
5. Press the **#** key again.
   → Factory settings are restored

Operation

⚠ WARNING

Do not use the ENTRApin+ unless you have a direct and unrestricted view of the receiver, for example of the garage door, and use it only if there are no persons or objects in the operating area of the receiver.

Preconditions
- ENTRApin+ was programmed to the desired radio receiver
- Access code / access codes were programmed.
- ENTRApin+ battery is not flat.

When the valid access code is entered, a radio command is transmitted to the programmed receiver, which, for example, opens or closes a garage door.
→ The green LED lights up for 2 seconds during transmission of a radio command.
- Code entry can be interrupted by pressing the # key. It is then possible to immediately restart entry

Active time
Description
- After entry of the correct access code, the radio command is sent and the active time begins. While the active time is running, the previously transmitted radio command can be transmitted again by pressing any number key. It is not necessary to enter the access code to resend the radio command.
  → The red LED flashes while the active time is running

Switching the active time on/off
1. Press the * key.
2. Press the # key.
3. Press key **1**.
4. Press the * key again
   → The red and the green LED light up for approx. 2 seconds
   → Active time was switched on or off

Transmission delay
Description
- After correct access code entry, the set transmission delay expires before the command is transmitted.
- The setting range is 0 - 9 seconds.
- Set 0 to switch off the function.
- The green LED blinks while the delay time is running.

Switching the transmission delay on/off
1. Press the * key.
2. Press the # key.
3. Press key 2.
4. Enter the desired delay time using the number keys.
   - Key 1 = 1 second
   - Key 2 = 2 seconds
   - etc.
5. Press the * key again.
   → The red LED lights up for approx. 2 seconds
   → Transmission delay was successfully set

Wall installation

⚠ WARNING

When drilling, there is a risk of eye injury caused by flying chips. Always wear safety glasses when drilling!

There is a risk of eye injury when drilling!
For this reason, always wear safety glasses when drilling!
Installation material (screws, wall plugs etc.) must be selected to suit the subsurface.
1. Push sliding cover upward and remove it (Fig. 3).
2. Drill the holes for the screws (Fig. 4).
3. Screw the lower screw into the wall, allowing it to protrude approx. 3.5 mm (Fig. 4).
4. Hook housing onto the lower screw as shown (Fig. 4).
5. Fix ENTRApin+ in place permanently with the upper screw (Fig. 5).

Replacing batteries
If the battery charge is low, the green LED flashes after transmission of a command.

⚠ WARNING

There is a risk of injury or even death if the safety instructions are not followed!

- **Keep batteries out of the reach of children.**
- **Call a doctor immediately if a battery is swallowed!**
- **Do not open or recharge batteries, do not allow them to come into contact with water or fire or expose them to high temperatures!**
- **Replace batteries only with batteries of type LR03 (AAA)!**
- **Pack batteries individually for storage or disposal. Batteries should never touch other metallic components, as this may lead to their becoming discharged or damaged or cause them to ignite.**
- **Avoid short-circuiting due to connection of the positive (+) pole and the negative (–) pole (caused, for example, by wrapping the battery in aluminum foil).**
- **The battery supplied cannot be recharged.**
- **Never try to open or recharge the battery.**
- **Dispose of batteries in accordance with the applicable national regulations!**

1. Unscrew housing (Fig. 6).
2. Remove upper part of housing incl. circuit board and battery holder (Fig. 7).
3. Replace batteries (Fig. 8).
4. Fit new batteries in reverse order.

Disposal
Observe applicable national regulations.

FR ENTRApin+

Réf. S10358

Caractéristiques techniques

Fréquence radio	922,5 MHz
Plage de températures	-5 °F à +130 °F
Canaux radio	1
Portée	Env. 150 ft
Indice de protection	IP 54
Dimensions	Hauteur capot fermé : 149 mm Hauteur capot ouvert : 230 mm Largeur : 69 mm Profondeur : 45 mm
Poids	env. 180 g, piles comprises
Piles	2 x LR03 (AAA)

Définitions

Commande radio	Elle est envoyée par l'ENTRApin+ après saisie d'un code d'accès valide.
Code d'accès / code	Saisie d'une suite de chiffres sur le clavier.
Délai d'activation	Délai pendant lequel la commande radio envoyée précédemment est à nouveau envoyée par pression sur une touche numérique quelconque.

Domaine d'application / Usage prévu
- Convient au système sans fil SOMloq2.

Étiquettes code de ré-initialisation
Après déballage, décoller du clavier les deux étiquettes portant le code de ré-initialisation et les conserver en lieu sûr. Il est recommandé de conserver les étiquettes dans des endroits différents (par ex. sur le mode d'emploi et sur la face intérieure de la commande de l'automatisme). Le code de réinitialisation est requis pour supprimer le code d'accès programmé (restauration des réglages usine, par ex. en cas d'oubli du code d'accès).

Description du fonctionnement
- Après la saisie du code d'accès correct, l'ENTRApin+ envoie une commande radio à un récepteur.

Consignes de sécurité

⚠ AVERTISSEMENT

Le non-respect des consignes de sécurité entraîne un risque de blessures, voire un danger de mort !

- **La personne en charge du montage, de l'utilisation ou de la maintenance de l'installation radio doit lire, comprendre et respecter ces instructions !**
- **Ces informations importantes doivent être mises à la disposition de tous les utilisateurs !**
- **L'appareil ne doit pas être transformé.**
- **Confier la réparation des appareils défectueux uniquement à un spécialiste autorisé par le fabricant !**
- **La commande à distance des installations présentant un risque d'accident est uniquement autorisée lorsqu'un contact visuel direct est assuré !**
- **Pour garantir le fonctionnement en toute sécurité, respecter la réglementation sur la sécurité applicable à cette installation !**
- **Cet appareil est conforme à la Partie 15 des règles de la FCC. Son exploitation est soumise aux conditions suivantes :**
  - **1) Cet appareil ne doit pas provoquer d'interférences dangereuses ;**
  - **2) Cet appareil doit accepter toute interférence reçue, y compris les interférences risquant de provoquer des effets non souhaités lors de son fonctionnement !**
- **Ne jamais diriger un tuyau d'arrosage ou un nettoyeur à haute pression sur l'ENTRApin+. De l'eau risque d'y pénétrer, ce qui peut endommager ou détruire la télécommande radio !**
- **Utilisez uniquement des pièces de rechange et de fixation originales.**

Utilisation conforme
- La commande à distance d'appareils et d'installations présentant un risque d'accident élevé (par exemple grues) est interdite !
- L'utilisation de la télécommande est réservée aux appareils et installations pour lesquels un dysfonctionnement de l'émetteur ou du récepteur radio ne présente aucun danger pour les personnes, les animaux et les équipements, ou pour lesquels ce risque est couvert par d'autres équipements de sécurité.
- L'exploitant ne bénéficie d'aucune protection contre les perturbations causées par d'autres appareils ou installations de télécommunication (par ex. les installations radio qui émettent légalement sur la même plage de fréquences).
- Toute utilisation dépassant ce cadre est considérée comme non conforme et entraîne la perte de la licence d'exploitation.

Description de l'affichage et des touches
Le rétro-éclairage rouge du clavier est indépendant des LED rouges décrites ici (A).

États possibles des LED

▬▬▬▬▬	Allumé
■□□□■□□□■	Flash
■□■□■□■□■	Clignotement

A LED rouge	• S'allume - Si, lors du réglage de la durée du délai d'envoi, une étape de programmation est achevée • Clignote - Quand un code erroné a été saisi - Quand une touche numérique est actionnée • Flashe - Quand le verrouillage du clavier est désactivé - Quand une touche numérique est activée - Pendant l'écoulement du délai d'activation - Quand une restauration des réglages usine est effectuée
B LED verte	• S'allume - Quand une commande radio est envoyée (En cas de délai d'envoi activé, elle clignote pendant la durée du délai d'envoi réglé et s'allume après l'envoi) • Clignote - Pendant l'écoulement de la durée du délai d'envoi - Clignote, en cas de saisie avec les touches, aussi longtemps que le verrouillage des touches est actif • Flashe - lorsque la pile est faiblement chargée (en cas de délai d'envoi activé, elle clignote pendant la durée réglée du délai d'envoi et flashe ensuite)
A + B	• S'allument ensemble - Quand une étape de programme de modification du code d'accès est achevée - Si le délai d'activation a été activé ou désactivé • Clignotent en alternance - Pendant la temporisation d'env. 20 secondes suivant la saisie plusieurs fois erronée du code numérique

Touches
Ill. 2

Chiffres 0 à 9	• Saisie de codes d'accès • Saisie de valeurs numériques lors des réglages
*	Touche étoile • Est requise dans des séquences de touches pour l'exécution de diverses opérations • Activation de l'éclairage du clavier
#	Touche dièse • Activation de l'éclairage du clavier • Remise à zéro du code alors que la saisie est commencée et répétition de la saisie

Désactivation du verrouillage des touches

IMPORTANT !
Pour éviter les saisies par inadvertance, par ex. pendant le transport, les touches de l'ENTRApin+ sont verrouillées à la livraison. Ce verrouillage des touches doit être désactivé avant la première mise en service.

1. Appuyer sur la touche **#** et la maintenir enfoncée pendant au moins 5 secondes.
   → La LED rouge flashe env. 5 fois.
   → Le rétro-éclairage s'allume
   → Le verrouillage des touches est désactivé

Activation du rétro-éclairage
- Exercer une brève pression sur la touche #.
  → Le rétro-éclairage s'allume pendant environ 10 secondes

Programmation / modification du code d'accès
- Le code d'accès programmé en usine est **0000**.
- Le code d'accès doit comporter au minimum 4 et au maximum 8 caractères.
1. Appuyer sur la touche *.
2. Entrer l'ancien code (par ex. 0000).
3. Appuyer à nouveau sur la touche *.
4. Saisir le nouveau code d'accès.
5. Appuyer à nouveau sur la touche *.
   → La LED verte et la LED rouge s'allument simultanément pendant environ 2 secondes
   → Le code d'accès est modifié

Programmation de l'ENTRApin+ sur le récepteur
- Il est recommandé de programmer l'ENTRApin+ sur le récepteur radio avant le montage mural afin de pouvoir utiliser les deux composants en parallèle.
- La procédure correcte de réglage du récepteur radio en mode programmation et la réponse correspondante des LED du récepteur dans les différentes phases du processus de programmation sont décrites dans les instructions du récepteur ou de l'automatisme.
1. Régler le récepteur sur le mode programmation.
2. Saisir le code avec les touches numériques 0 - 9.
   → La LED verte s'allume
   → La commande radio est envoyée

Restauration des réglages d'usine
1. Appuyer sur la touche *.
2. Appuyer sur la touche **#**.
3. Saisir le code de ré-initialisation à 9 chiffres (voir étiquette).
4. Appuyer à nouveau sur la touche *.
5. Appuyer à nouveau sur la touche **#**.
   → Les réglages usine sont restaurés

Fonctionnement

⚠ AVERTISSEMENT

Utiliser l'ENTRApin+ uniquement si vous voyez directement le récepteur, à savoir par exemple la porte de garage, et uniquement si personne ni aucun objet ne se trouve dans la zone d'activation du récepteur.

Conditions
- L'ENTRApin+ est programmé sur le récepteur radio désiré
- Le(s) code(s) d'accès est / sont programmé(s).
- La pile de l'ENTRApin+ n'est pas épuisée.

La saisie du code d'accès valable détermine l'envoi au récepteur programmé d'une commande radio qui induira, par exemple, l'ouverture ou la fermeture d'une porte de garage.
→ Pendant l'envoi de la commande radio, la LED verte s'allume pour 2 secondes.
- Il est possible d'interrompre une saisie de code commencée en appuyant sur la touche #. Ensuite, il est possible de recommencer immédiatement la saisie

Délai d'activation
Description
- Après saisie du code d'accès correct, la commande radio est envoyée et l'écoulement du délai d'activation démarre. Pendant ce temps, il est possible d'envoyer à nouveau la commande radio précédemment envoyée en appuyant sur une touche numérique quelconque. La saisie du code d'accès n'est pas nécessaire pour envoyer à nouveau la commande radio.
  → La LED rouge flashe pendant l'écoulement du délai d'activation

Activation / désactivation du délai d'activation
1. Appuyer sur la touche *.
2. Appuyer sur la touche #.
3. Appuyer sur la touche **1**.
4. Appuyer à nouveau sur la touche *
   → La LED rouge et la LED verte s'allument pendant environ 2 secondes
   → Le délai d'activation est activé ou désactivé

Délai d'envoi
Description
- Après saisie du code d'accès correct, le délai d'envoi réglé s'écoule d'abord, puis la commande est envoyée.
- La plage de réglage est de 0 à 9 secondes.
- Pour désactiver la fonction, régler sur 0 seconde.
- La LED verte clignote pendant que le délai d'envoi s'écoule.

Activation / désactivation du délai d'envoi
1. Appuyer sur la touche *.
2. Appuyer sur la touche #.
3. Appuyer sur la touche 2.
4. Saisir le délai d'envoi désiré au moyen des touches numériques.
   - Touche 1 = 1 seconde
   - Touche 2 = 2 secondes
   - etc.
5. Appuyer à nouveau sur la touche *.
   → La LED rouge s'allume pour env. 2 secondes
   → Le délai d'envoi est programmé avec succès

Montage mural

⚠ AVERTISSEMENT

Le perçage comporte un risque de lésions oculaires en raison de la projection de copeaux. Toujours porter des lunettes de protection lors du perçage !

Le perçage comporte un risque de blessure des yeux ! Pour cette raison, toujours porter des lunettes de protection lors du perçage.
Choisir le matériel de montage (vis, chevilles, etc.) en fonction du support.
1. Pousser le couvercle coulissant vers le haut et le retirer (fig. 3).
2. Percer dans le mur les trous pour les vis (fig. 4).
3. Visser la vis inférieure dans le mur et la laisser dépasser d'env. 3,5 mm (fig. 4).
4. Accrocher le boîtier dans la vis inférieure comme illustré (fig. 4).
5. Fixer définitivement l'ENTRApin+ avec la vis supérieure (fig. 5).

Remplacement des piles
Quand le niveau de charge des piles est faible, la LED verte clignote après l'envoi d'une commande.

⚠ AVERTISSEMENT

Le non-respect des consignes de sécurité entraîne un risque de blessures, voire un danger de mort !

- **Ne jamais laisser les piles à la portée des enfants.**
- **En cas d'ingestion de la pile, consulter immédiatement un médecin.**
- **Ne pas ouvrir les piles, ne pas les recharger, ne pas les exposer à l'eau, au feu ou aux températures élevées !**
- **Remplacer les piles uniquement par des piles de type LR03 (AAA) !**
- **Emballer individuellement les piles avant de les stocker ou de les éliminer. Les piles ne doivent en aucun cas toucher des composants métalliques car elles pourraient se décharger, se détériorer ou s'enflammer.**
- **Éviter les courts-circuits en connectant le Plus (+) au pôle négatif (-) (par exemple en cas d'enroulement dans un film aluminium).**
- **La pile fournie ne peut pas être rechargée.**
- **Ne pas tenter d'ouvrir ni de recharger la pile.**
- **Éliminer les piles conformément aux réglementations en vigueur dans le pays !**

1. Dévisser le boîtier (fig 6).
2. Retirer la partie supérieure du boîtier avec la platine et le support de piles (fig. 7).
3. Remplacer les piles (fig. 8).
4. Procéder à l'assemblage dans l'ordre inverse.

Mise au rebut
Respecter la réglementation nationale en vigueur.

ES ENTRApin+

N.º de artículo S10358

Datos técnicos

Radiofrecuencia	922,5 MHz
Rango de temperatura	-5 °F ...+130 °F
Comandos de radio	1
Cobertura	Aprox. 150 ft
Grado de protección	IP 54
Dimensiones	Altura con cubierta cerrada: 5,87" (149 mm) Altura con cubierta abierta: 9,05" (230 mm) Anchura: 2,72" (69 mm) Profundidad: 1,77" (45 mm)
Peso	Aprox. 6,4 oz (180 g) incl. pilas
Baterías	2 x LR03 (AAA)

Conceptos

Comando de radio	Emitidos por ENTRApin+ tras la introducción de un código de entrada.
Código de entrada / código	Introducción de una secuencia de números en el teclado.
Periodo activo	Tiempo en el que se vuelve a enviar el comando de radio transmitido anteriormente mediante pulsación de una tecla numérica cualquiera.

Ámbito de aplicación / finalidad de uso
- Apto para el sistema de radio SOMloq2.

Adhesivo de Reset-Code
Retire ambos adhesivos con el código de reinicio (Reset-Code) del teclado después de desempaquetarlo y consérvelos en un lugar seguro. Se recomienda conservar los adhesivos en lugares diferentes (p. ej. en las instrucciones y en la cara interna del controlador del automatismo). El Reset-Code es necesario para borrar el código de entrada programado (restauración de los ajustes de fábrica, p. ej., si ha olvidado el código).

Descripción del funcionamiento
- El ENTRApin+ transmite un comando de radio a un receptor después de la introducción del código de entrada correcto.

Indicaciones de seguridad

⚠ ADVERTENCIA

Si no se respetan las indicaciones de seguridad, existe riesgo de lesiones o incluso peligro de muerte.

- **La persona que monte y utilice este instalación por radio o realice los trabajos de mantenimiento en ella deberá leer, comprender y acatar estas instrucciones.**
- **Esta información importante debe ponerse a disposición de todos los usuarios.**
- **El equipo no debe modificarse.**
- **Encargue la reparación de los equipos defectuosos exclusivamente a un técnico autorizado por el fabricante.**
- **¡El control remoto de instalaciones con riesgo de accidentes solo puede realizarse si existe contacto visual directo!**
- **Para garantizar un manejo seguro deben respetarse las disposiciones de seguridad locales vigentes para esta instalación.**
- **Este equipo cumple las normas FCC, parte 15. El funcionamiento del equipo está sujeto a las siguientes condiciones:**
  - **1) Este equipo no debe provocar interferencias perjudiciales y**
  - **2) Este equipo debe aceptar todas las interferencias recibidas, incluidas las interferencias que puedan ocasionar un funcionamiento no deseado.**
- **El ENTRApin+ no debe rociarse bajo ningún concepto con una manguera de agua ni con un limpiador de alta presión. Puede penetrar agua y dañar o destruir el controlador remoto.**
- **Solo pueden utilizarse piezas de repuesto y materiales de fijación originales.**

Uso conforme a los fines previstos
- ¡Queda prohibido el control remoto de aparatos e instalaciones con un elevado riesgo de accidentes (p. ej., equipos de grúas)!
- El control remoto está permitido únicamente para equipos e instalaciones en los que una radiointerferencia en el emisor o en el receptor de radio no entrañe riesgos para personas, animales ni objetos o en los casos en los que el riesgo esté cubierto por otros dispositivos de seguridad.
- El usuario no cuenta con protección alguna frente a interferencias de otras instalaciones de transmisión a distancia o de equipos (p. ej., instalaciones de radio utilizadas pertinentemente en la misma banda de frecuencia).
- Todo uso que exceda esta descripción se considerará no conforme y conllevará la pérdida de la licencia de explotación.

Explicación de visualización y teclas
La iluminación de fondo roja del teclado es independiente del LED rojo descrito aquí (A).

Posibles estados de los LED

▬▬▬▬▬	Iluminado
■□□□■□□□■	Centelleo
■□■□■□■□■	Parpadeo

A LED rojo	• Encendido - Si ha concluido un paso de programación durante el ajuste del tiempo de retardo de envío. • Parpadeo - Si se ha introducido un código erróneo. - Si se acciona una tecla numérica. • Centelleo - Cuando se desactiva el bloqueo de teclas. - Cuando se acciona una tecla numérica. - Mientras transcurre el periodo activo. - Cuando se efectúa un reinicio de fábrica.
B LED verde	• Encendido - Si se emite un comando de radio, (con el retardo de trasmisión activado), parpadea durante el tiempo de retardo establecido y se ilumina después de la transmisión. • Parpadeo - Mientras transcurre el retardo de transmisión. - Parpadea durante la introducción desde el teclado mientras el bloqueo de teclas esté activo. • Centelleo - Con la batería baja (si el retardo de trasmisión está activo, parpadea durante el tiempo de retardo establecido y centellea a continuación).
A + B	• Se iluminan conjuntamente - Si ha concluido un paso de programación después de modificar el código de entrada. - Si se ha conectado o desconectado el periodo activo. • Parpadeo alterno - Durante el bloqueo temporal de unos 20 segundos después de introducir nuevamente un código numérico erróneo.

Por pulsaciones
Fig. 2

Cifras 0 - 9	• Introducción de un código de entrada: • Introducción de valores numéricos durante los ajustes.
*	Tecla asterisco • Es necesaria como parte de las secuencias de entrada para la ejecución de distintos procesos. • Conexión de la iluminación de teclas.
#	Tecla almohadilla • Conexión de la iluminación de teclas. • Restaurar la introducción de código iniciada y volver a comenzar con la introducción del código.

Desactivar el bloqueo de teclas

¡IMPORTANTE!
Para evitar la introducción accidental de datos erróneos, p. ej. durante el transporte, las teclas del ENTRApin+ vienen bloqueadas en el estado original de suministro. Este bloqueo de teclas debe desactivarse antes de la primera puesta en marcha.

1. Pulse la tecla **#** y manténgala pulsada durante al menos 5 segundos.
   → El LED rojo parpadea unas 5 veces.
   → Se ilumina la luz de fondo.
   → El bloqueo de teclas se desactiva.

Conectar la iluminación de fondo
- Pulse brevemente la tecla #.
  → La iluminación de fondo se enciende durante aprox. 10 segundos.

Programar / modificar el código de entrada
- El código de entrada que viene de fábrica es **0000**.
- Un código de entrada debe tener un mínimo de 4 y un máximo de 8 caracteres.
1. Pulse la tecla *.
2. Introduzca el código anterior (p. ej. 0000).
3. Vuelva a pulsar la tecla *.
4. Introduzca un nuevo código de entrada.
5. Vuelva a pulsar la tecla *.
   → El LED verde y el rojo se iluminan conjuntamente durante aprox. 2 segundos.
   → El código de entrada se ha modificado.

Programación del ENTRApin+ en el receptor
- Se recomienda programar el ENTRApin+ antes del montaje mural en el receptor de radio de forma que puedan manejarse ambos componentes al mismo tiempo.
- Consulte en las instrucciones del receptor o automatismo el procedimiento correcto para poner el receptor de radio en el modo de programación, así como la correspondiente reacción de los LED en el receptor en las distintas fases del proceso de programación.
1. Ponga el receptor en el modo de programación.
2. Introduzca el código a través del teclado numérico 0-9.
   → El LED verde se ilumina.
   → El comando de radio es transmitido.

Restaurar los ajustes de fábrica
1. Pulse la tecla *.
2. Pulse la tecla **#**.
3. Introduzca el código de reinicio (Reset-Code) de 9 posiciones (véase adhesivo).
4. Vuelva a pulsar la tecla *.
5. Vuelva a pulsar la tecla **#**.
   → Se han restaurado los ajustes de fábrica.

Funcionamiento

⚠ ADVERTENCIA

Utilice solo el ENTRApin+ cuando tenga una visibilidad directa y sin obstáculos del receptor, es decir, por ejemplo, de la puerta del garaje, y solo cuando ninguna persona u objeto se encuentren en el rango de accionamiento del receptor.

Requisitos
- El ENTRApin+ está programado para el receptor de radio deseado.
- Código(s) de entrada programado(s).
- La batería del ENTRApin+ no está vacía.

Mediante la introducción del código de entrada válido se transmite un comando de radio al receptor programado, mediante el cual, por ejemplo, se puede abrir o cerrar una puerta de garaje.
→ Durante la transmisión de un comando de radio se ilumina el LED verde durante 2 segundos.
- Presionando la tecla # puede cancelarse el código que se estaba introduciendo. A continuación puede volver a introducirse otro código.

Periodo activo
Descripción
- Después de introducir el código de entrada correcto se transmite el comando de radio y comienza a contar el periodo activo. Mientras tanto puede volver a enviarse el comando de radio transmitido anteriormente mediante pulsación de una tecla numérica cualquiera. La introducción del código de entrada no es necesaria para volver a enviar comandos de radio.
  → El LED rojo centellea mientras transcurre el periodo activo.

Conexión y desconexión del periodo activo
1. Pulse la tecla *.
2. Pulse la tecla #.
3. Pulse la tecla **1**.
4. Vuelva a pulsar la tecla *.
   → El LED verde y el rojo se iluminan durante aprox. 2 segundos.
   → El período activo se ha activado / desactivado.

Retardo de transmisión
Descripción
- Después de introducir correctamente el código de acceso, antes de que se transmita el comando transcurre primero el retardo de transmisión establecido .
- El rango de ajuste está entre 0 y 9 segundos.
- Para desactivar la función, establezca un valor de 0 segundos.
- El LED verde parpadea mientras transcurre el tiempo de retardo.

Conexión y desconexión del retardo de transmisión
1. Pulse la tecla *.
2. Pulse la tecla #.
3. Pulse la tecla 2.
4. Introduzca el tiempo deseado de retardo mediante el teclado numérico.
   - Tecla 1 = 1 segundo
   - Tecla 2 = 2 segundos
   - etc.
5. Vuelva a pulsar la tecla *.
   → El LED rojo se ilumina durante unos 2 segundos.
   → El retardo de transmisión se ha establecido correctamente.

Montaje mural

⚠ ADVERTENCIA

Al taladrar existe peligro de lesiones en los ojos debido a las virutas que salen despedidas. ¡Al taladrar, utilice siempre gafas de protección!

Al taladrar existe peligro de lesiones en los ojos.
Por eso es necesario el uso de gafas de protección.
Debe seleccionarse un material de montaje (tornillos, tacos, etc.) acorde con el terreno.
1. Deslice la tapa deslizante hacia arriba y retírela (fig. 3).
2. Realice los taladros para los tornillos en la pared (fig. 4).
3. Atornille el tornillo inferior en la pared dejando que sobresalga aprox. 3,5 mm (fig. 4).
4. Enganche la carcasa en el tornillo inferior tal como se muestra (fig. 4).
5. Fije el ENTRApin+ con el tornillo superior de forma definitiva (fig. 5).

Cambio de la batería
Si la carga de las baterías está en un nivel bajo, el LED verde centellea después del envío de un comando.

⚠ ADVERTENCIA

Si no se respetan las indicaciones de seguridad, existe riesgo de lesiones o incluso peligro de muerte.

- **No ponga nunca las baterías al alcance de los niños.**
- **En caso de ingerirla, acuda de inmediato a un médico.**
- **No está permitido abrir las baterías, ni recargarlas, ni que entren en contacto con agua o fuego, ni que se expongan a temperaturas altas.**
- **Deben emplearse únicamente baterías del tipo LR03 (AAA).**
- **Empaque las pilas individualmente para su almacenamiento o eliminación. Las pilas nunca deben tocar otros componentes metálicos, dado que así pueden descargarse, o bien la pila puede dañarse e inflamarse.**
- **Evite cortocircuitos debido a una conexión del polo positivo (+) y el polo negativo (-) (por ejemplo, al envolver las pilas en papel de aluminio).**
- **Las pilas suministradas no pueden recargarse.**
- **No intente abrir las pilas o recargarlas.**
- **Para desechar las baterías deben respetarse las normativas vigentes en el país de instalación.**

1. Desatornille la carcasa (fig. 6).
2. Retire la parte superior de la carcasa incluyendo la placa y el soporte de las baterías (fig. 7).
3. Cambie las baterías (fig. 8).
4. El montaje se efectúa en el orden inverso.

Eliminación de residuos
Tenga en cuenta las normativas nacionales en vigor.